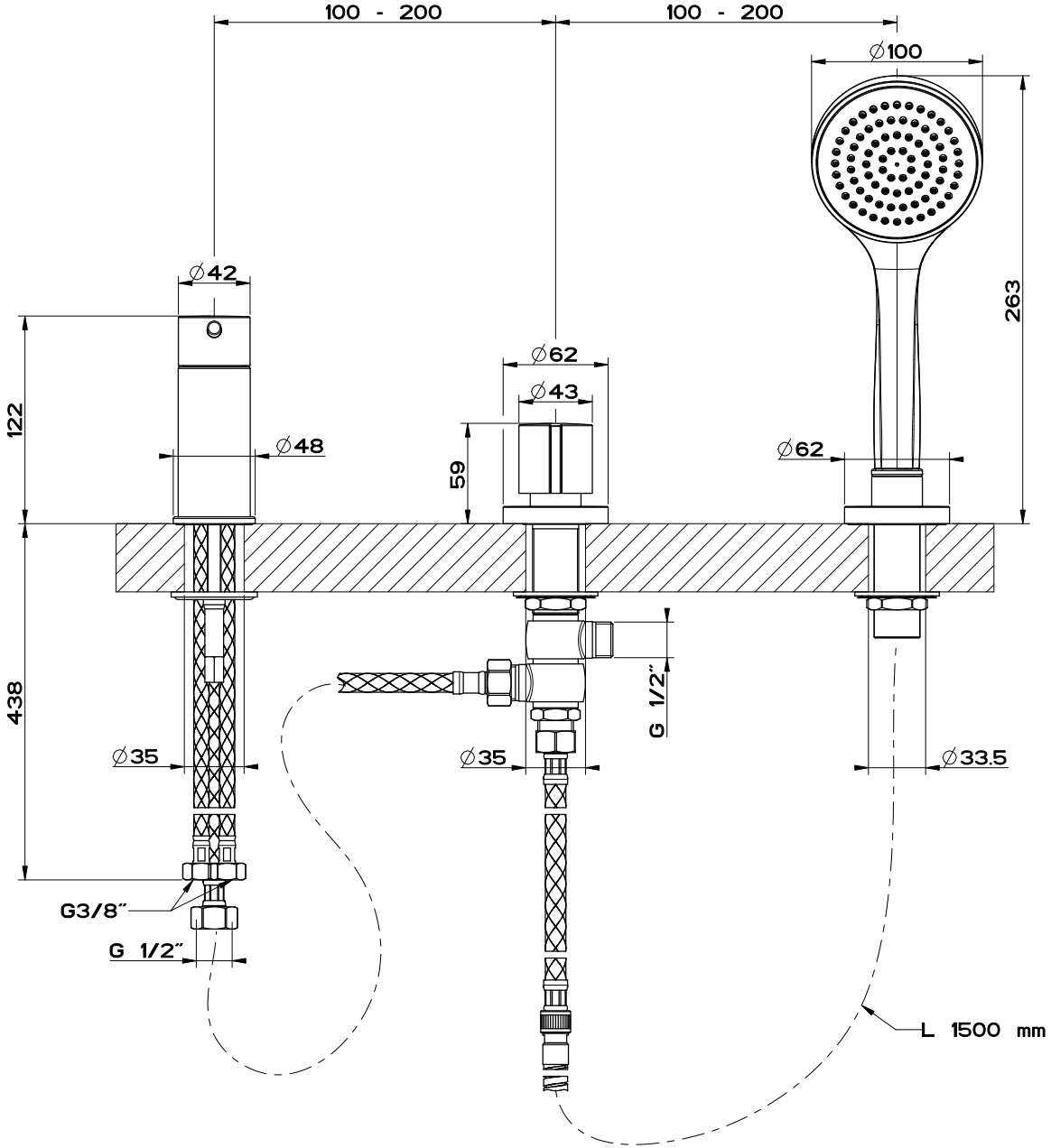

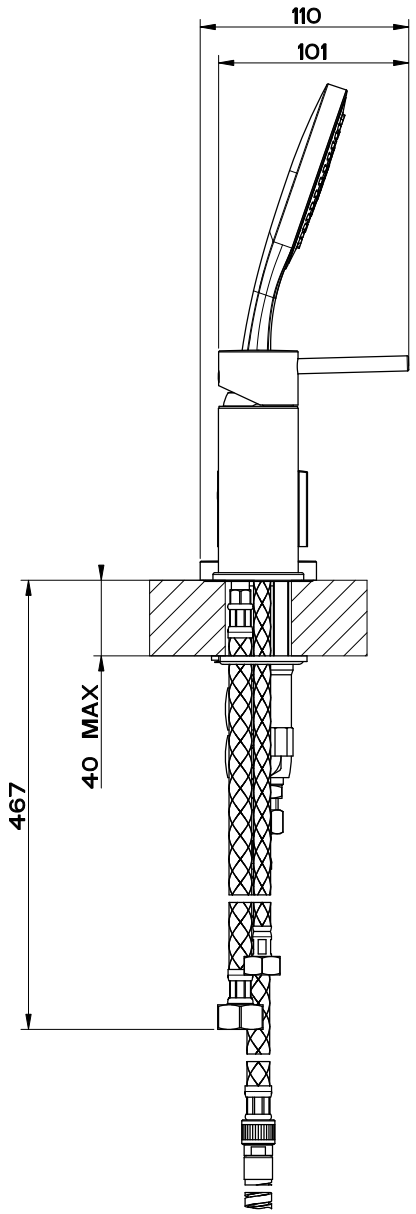

GESSI

Gessi S.p.A. Parco Gessi, 13037 Serravalle Sesia (Vercelli) Italy

Tel.0039 0163 454111 Fax.0039 0163 453150

www.gessi.com e-mail: gessi@gessi.it

settembre 2011 copyright © GESSI S.p.A.

VIA TORTONA 18643

GRUPPO BORDOVASCA CON DEVIAT. CON EROGAZ. ALLA COLONNA

formato / size	Rev.	codice cliente / client code
A4	2 0	G000

Il presente disegno a termine di legge non puo' essere reso pubblico o riprodotto senza l'autorizzazione scritta della GESSI S.p.A. - settembre 2011 copyright©GESSI S.p.A.